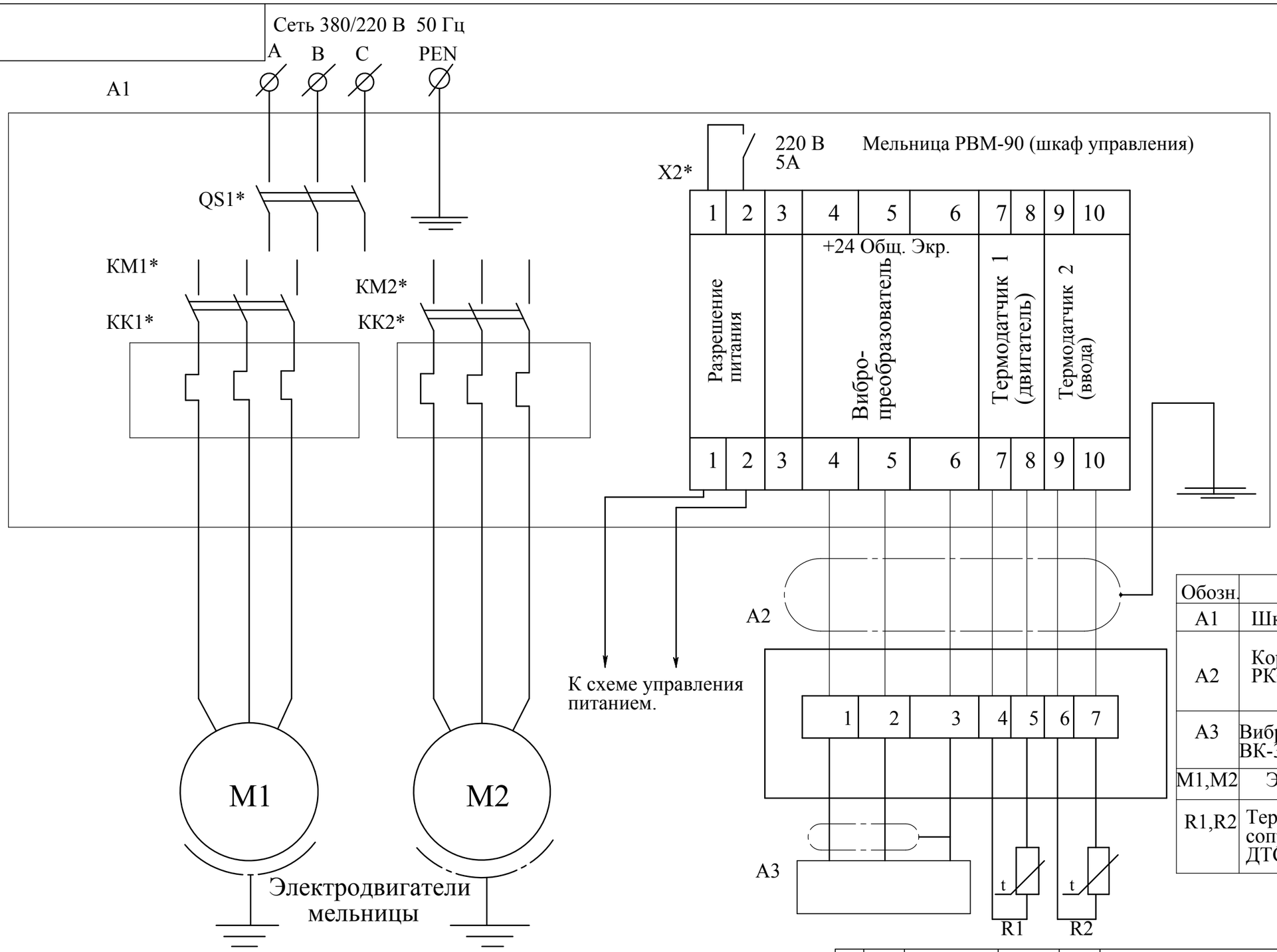

Обозн.	Наименование	Кол.	Прим.
A1	Шкаф управления	1	
A2	Коробка ответвительная РКС-53900	1	
A3	Вибропреобразователь ВК-310С	1	
M1,M2	Электродвигатели	1	
R1,R2	Термопреобразователь сопротивления ДТС034-100П.В3.26/1.6	2	

1. При подключении электродвигателей использовать кабели КГ 3Х16*N или аналогичные.

2. Для подключения датчиков используйте экранированный кабель , содержащий гибкие проводники сечением 0,5-1,0 мм.^{2} Экран заземляйте только со стороны шкафа. (например КВВГЭ 7*1).

Изм.	Лист	№ докум.	Подп.	Дата
Разраб.		Хрисанов А Н		20072009
Пров.				
Т. контр.				
Нач. КБ				
Н. контр.				
Утв.				

Мельница РВМ-90 (Стерлитамак)
(Схема электрическая Э5)

Лит.	Масса	Масштаб
		1:1
Лист 1	Листов 1	

Перв. примен.
Справ. N°
Подпись и дата
Инв. № дубл.
Взам. инв. №
Подпись и дата
Инв. № подл.

Копировал
Формат А3